W-45ER/1000

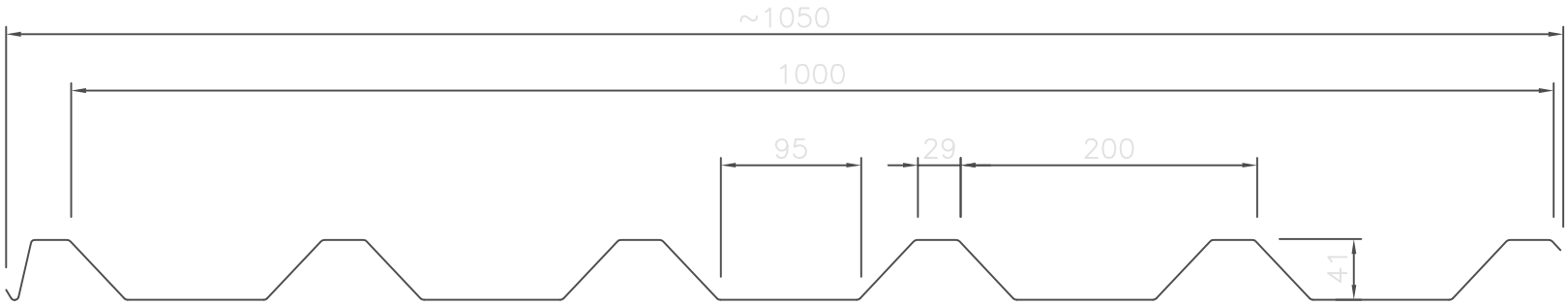

Raaka-aine	DX51D+F(0,45mm); S280GD+Z (0,5mm); S320GD+Z (0,6mm); S350GD+Z (0,7...0,9mm)			
Poimulevy W-45ER/1000	Valmistaja Weckman Steel Oy Härkäläntie 72 19110 Vierumäki	Laadunvalvonta VTT	Toleranssit SFS EN-508-1	Käyttökohde Vesikatto Nimellispaksuudet 0,45...0,90 mm
Piirt KN 15.10. -96 Suunn. Tark. Hyv.	Massa (0,5 mm levy) 4,76 kg/hm2			Weckman pidättää kaikki oikeudet muutoksiin